QUICK SETUP GUIDE

SAMSUNG

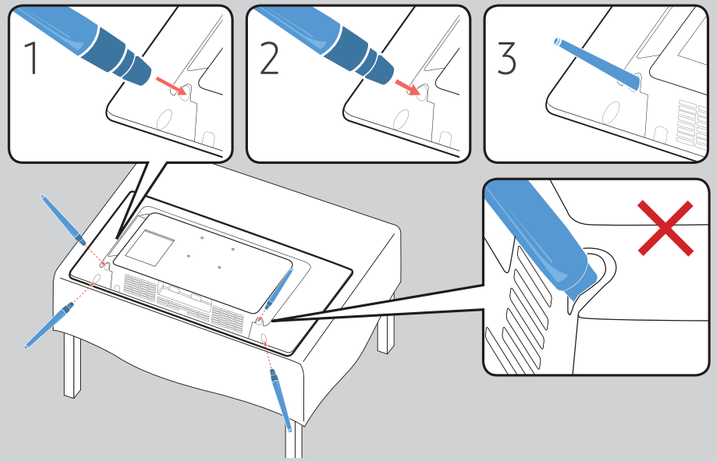

A type

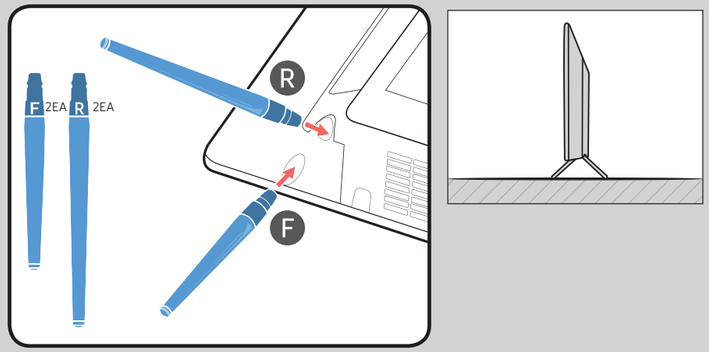

B type

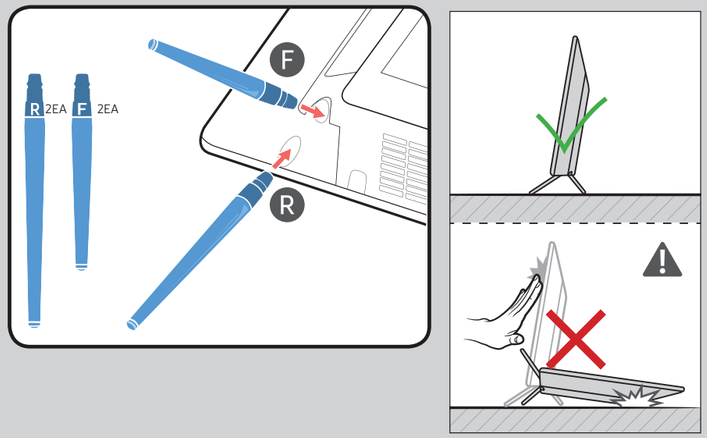

BN68-07357H-00

⚠ B type

English
It is recommended to install the A type of TV. In case of installation of the B type, the TV may fall over and become damaged. Accordingly, install the TV close (within 4inch (10 cm)) to the wall. If it is required to apply force on the front (e.g. cleaning the TV), be careful not to tip over the TV.

Български
Препоръчва се инсталиране на телевизор от тип A. При инсталиране на тип B телевизорът може да падне и да се повреди. Предвид това, инсталирайте телевизора близо (в рамките на 10 cm (4 инча)) до стената. Ако се налага да упражните лек натиск върху предната част (например при почистване на телевизора), бъдете внимателни да не преобърнете телевизора.

Hrvatski
Preporučuje se postavljanje televizora vrste A. Ako se postavi televizor vrste B, on se može prevrnuti i oštetiti. Sukladno tome, postavite televizor blizu zida (unutar razmaka od 4 inča (10cm)). Ako je potrebno primijeniti snagu na prednjem dijelu (npr. čišćenje televizora), pazite da ne prevrnete televizor.

Čeština
Doporučujeme namontovat televizor typu A. V případě montáže televizoru typu B může dojít k přepadnutí a poškození televizoru. Obdobně namontujte televizor blízko stěny (do 10 cm). Je-li třeba vyvinout na přední straně televizoru sílu (například při čištění), dejte pozor, abyste televizor nepřevrhli.

Dansk
Det anbefales, at du installerer et tv af type A. Hvis du installerer type B, kan tv'et vælte og blive beskadiget. Desuden skal du installere tv'et tæt på væggen (inden for en afstand på 10 cm (4 tommer)). Hvis det er nødvendigt at bruge kræfter på fronten (f.eks. for at rengøre tv'et), skal du passe på ikke vælte det.

Español
Se recomienda instalar el televisor según el tipo A. Si se lleva a cabo el tipo de instalación B, el televisor podría caerse y dañarse. Del mismo modo, instale el televisor cerca de la pared (a unos 10 cm como máximo). Si es necesario ejercer fuerza sobre la parte delantera (por ejemplo, al limpiar el televisor), hágalo con cuidado y procure no volcarlo.

Nederlands
U wordt aangeraden om een tv van type A te installeren. In het geval u een tv van type B installeert, kan deze omvallen en beschadigd raken. Installeer de tv daarom dicht (op minder dan 10 cm) bij de muur. Als u kracht moet uitoefenen op de voorkant van de tv (bv. om de tv schoon te maken), zorg er dan voor dat de tv niet kantelt.

Eesti keel
Soovitatav on paigaldada A-tüüpi teler. B-tüüpi teleri paigaldamise korral võib teler ümber minna ja kahjustada saada. Paigaldage teler seina lähedale (seinast kuni 4 tolli (10 cm) kaugusele). Kui teleri esiosale on vaja veidi jõudu rakendada (nt teleri puhastamise korral), olge ettevaatlik, et te telerit ümber ei lükkaks.

Suomi
On suositeltavaa asentaa tyypin A televisio. Jos asennat tyypin B television, se voi kaatua ja vahingoittua. Asenna lisäksi televisio lähelle seinää (enintään 10 cm:n etäisyydelle). Jos paineen kohdistaminen etuosaan on tarpeen (esimerkiksi televisiota puhdistettaessa), varo kaatamasta televisiota.

Français
Nous recommandons de procéder à l'installation type A du téléviseur. En cas d'installation type B, le téléviseur pourrait tomber et être endommagé. Par conséquent, installez le téléviseur à proximité (à 10 cm (4 pouces)) d'un mur. Si vous devez appliquer une force sur l'avant (par ex. nettoyage du téléviseur), faites attention à ne pas basculer le téléviseur.

Deutsch
Es wird empfohlen, das Fernsehgerät gemäß Typ A zu installieren. Bei einer Installation gemäß Typ B könnte das Fernsehgerät umkippen und beschädigt werden. Installieren Sie das Fernsehgerät entsprechend nahe (im Abstand von bis zu 10 cm) an der Wand. Falls es notwendig wird, Druck auf die Vorderseite auszuüben (z. B. beim Reinigen des Fernsehgeräts), achten Sie darauf, das Fernsehgerät nicht umzukippen.

Ελληνικά
Συνιστάται να εγκαταστήσετε την τηλεόραση ακολουθώντας τον τύπο A. Σε περίπτωση που ακολουθήσετε τον τύπο B, η τηλεόραση ενδέχεται να πέσει και να καταστραφεί. Επίσης, εγκαταστήστε την τηλεόραση κοντά στον τοίχο (σε απόσταση 10 cm). Σε περίπτωση που απαιτείται να ασκήσετε δύναμη στο μπροστινό μέρος της τηλεόρασης (π.χ. για να την καθαρίσετε), κάντε το προσεκτικά φροντίζοντας να μην ανατραπεί.

Magyar
Javasoljuk, hogy az A típust szerelje fel a tv-készülékhez. A B típus felszerelése esetén a tv-készülék eldőlhet és károsodhat. Ezért a tv-készüléket a fal közelében (4 hüvelyken (10 cm-en) belül) helyezze el. Ha erő kifejtése szükséges a tv-készülék első részén (pl. A tv-készülék tisztításakor), akkor ügyeljen arra, hogy ne lökje fel a tv-készüléket.

Italiano
Si consiglia di installare la TV di tipo A. In caso di installazione del tipo B, la TV potrebbe cadere e danneggiarsi. Di conseguenza, installare la TV vicino alla parete (entro i 10 cm o i 4 pollici). Qualora fosse necessario applicare una forza sulla parte anteriore della TV, ad esempio per pulirla, attenzione a non farla ribaltare.

Latviešu
Televizoru ieteicams uzstādīt A tipa novietojumā. Ja tiek uzstādīts B tipa novietojums, televizors var apgāzties un tikt bojāts. Līdz ar to televizors ir jāuzstāda sienas tuvumā (ne tālāk kā 10 cm (4 collu) attālumā). Ja nepieciešams pret priekšpusi pielietot spēku (piem., televizoru tīrot), uzmanieties, lai televizoru neapgāztu.

Lietuvių kalba
Montuojant TV, rekomenduojama taikyti A tipą. Jei montuojant taikomas B tipas, TV gali nukristi ir sugesti. TV montuokite arti (4 col. (10 cm) atstumu) sienos. Jei priekinę dalį reikia paspausti (pvz., valant TV), būkite atsargūs, kad nenuverstumėte TV.

Македонски
Се препорачува поставување на телевизорот на начинот A. Ако се постави на начинот B, телевизорот може да падне и да се оштети. Затоа, поставете го телевизорот близу до ѕидот (не подалеку од 4 инчи (10 cm)). Ако е потребно да се притисне на предната страна (на пр. за чистење на телевизорот), внимавајте да не го превртите телевизорот.

Norsk
Vi anbefaler en TV-installasjon av A-typen. Hvis B-typen installeres, kan TV-en velte og bli skadet. Installer derfor TV-en nær veggen (mindre enn 10 cm fra veggen). Hvis du må trykke på fremsiden av TV-en (f.eks. når du rengjør den), må du være forsiktig så du ikke velter den.

Polski
Zaleca się stosować stojak telewizora typu A. W przypadku stojaka typu B telewizor może się przewrócić i ulec uszkodzeniu. Zaleca się również montaż telewizora blisko ściany (w odległości ok. 10 cm). Stosując nacisk na przednią część obudowy telewizora (np. w trakcie czyszczenia), należy uważać, aby się on nie przewrócił.

Português
Recomenda-se que o televisor seja instalado com a instalação do tipo A. Se for utilizada a instalação do tipo B, o televisor pode cair e ficar danificado. Portanto, instale o televisor perto (a cerca de 4 polegadas [10 cm]) da parede. Se tiver de aplicar pressão na parte frontal (p. ex., para limpar o televisor), tenha cuidado para não derrubar o televisor.

Русский
Рекомендуется установка телевизора типа A. В случае установки типа B, телевизор может повредиться в результате падения. Соответственно, следует установить телевизор близко к стене (в пределах 4 дюймов (10 см)). Если существует необходимость применения силы на переднюю панель (например, для чистки), следует проявить осторожность, чтобы не опрокинуть телевизор.

Română
Se recomandă să instalați tipul A de televizor. În cazul instalării tipului B, există riscul ca televizorul să cadă și să se deterioreze. În consecință, instalați televizorul aproape de perete (la o distanță de maximum 4 inch (10 cm)). Dacă este necesar să apăsați pe partea frontală (de ex., la curățarea televizorului), aveți grijă să nu răsturnați televizorul.

Shqip
Rekomandohet instalimi i televizorit sipas mënyrës A. Nëse instalohet sipas mënyrës B, televizori mund të bjerë dhe të dëmtohet. Prandaj, instalojeni televizorin pranë murit (në distancë 4 inç (10 cm)). Nëse nevojitet që të ushtroni forcë në pjesën e përparme (p.sh. gjatë pastrimit të televizorit), bëni kujdes që televizori të mos përmbyset.

Srpski
Preporučuje se da montirate tip televizora A. U slučaju montaže tipa B, televizor može da padne i da se ošteti. U skladu s tim, montirajte televizor blizu zida (na manje od 4 inča (10 cm)). Ako je potrebno primeniti silu s prednje strane (na primer, pri čišćenju televizora), pazite da ne prevrnete televizor.

Slovenčina
Odporúča sa inštalácia televízora typu A. V prípade inštalácie typu B sa televízor môže prevrátiť a poškodiť. Televízor v takom prípade nainštalujte v blízkosti steny (do vzdialenosti 10 cm (4 palce)). Ak je potrebné pôsobiť silou na prednú stranu (napr. pri čistení televízora), dávajte pozor, aby sa televízor neprevrátil.

Slovenščina
Priporočamo namestitev televizorja vrste A. Če namestite vrsto B, se lahko televizor prevrne in poškoduje. Prav tako televizor namestite blizu stene (največ 10 cm stran). Če morate na sprednji strani uporabiti silo (denimo pri čiščenju televizorja), pazite, da ga ne prevrnete.

Svenska
Vi rekommenderar en TV-installation av typ A. Vid en installation av typ B kan TV:n välta och skadas. Installera därför TV:n nära väggen (högst 10 cm ifrån). Om du behöver trycka på TV:ns framsida (t.ex. när du rengör den), måste du vara försiktig så att du inte välter den.

Türkçe
TV'ye A tipi montaj yapılması önerilir. B tipi montaj yapılması halinde TV düşüp zarar görebilir. Ayrıca, TV'yi duvara yakın (maks. 10 cm (4 inç) mesafede) olacak şekilde kurun. Ön tarafına güç uygulanması gerekirse (ör. TV'yi temizlemek için) TV'yi devirmemeye dikkat edin.

Українська
Рекомендовано встановити телевізор, як показано на зображенні A. Якщо встановити телевізор, як показано на зображенні B, він може впасти та пошкодитися. Відповідно, в цьому разі телевізор слід розміщувати якнайближче до стіни (в межах 10 см / 4 дюймів). Якщо слід застосувати зусилля до передньої частини телевізора (наприклад, при його чищенні), слідкуйте, щоб не перекинути телевізор.

한국어
당사는 A 타입 설치를 권장합니다. 단, B 타입 설치 시 TV가 약간의 충격에도 쉽게 넘어질 수 있으므로 TV를 벽면에 가깝게 설치하고(벽면과 10cm 이내), 청소 시와 같이 전면에 힘을 가하는 경우 TV가 넘어지지 않게 주의하세요.

简体中文
建议安装 A 类型电视。如果安装 B 类型，电视可能会翻倒并损坏。因此，将电视紧靠墙壁（4 英寸（10 厘米）内）安装。如果需要在前面施力（如清洁电视），要小心不要翻倒电视。

繁體中文（香港）
建議安裝 A 類型電視 。如果安裝 B 類型，電視可能會翻倒並造成損壞。因此，請靠近牆壁 (4 吋 (10 公分) 之內) 安裝電視。如果必須在前面施力 (例如清潔電視)，請小心不要翻倒電視。

繁體中文（台灣）
建議安裝 A 類型電視。如果安裝 B 類型，電視可能會翻倒並損壞。因此，請將電視靠牆壁安裝 (4 英吋 (10 公分) 內)。如果必須對前面施加壓力 (例如，清潔電視)，請小心不要翻倒電視。

Bahasa Indonesia
Direkomendasikan untuk memasang TV tipe A. Jika memasang tipe B, TV bisa jatuh dan menjadi rusak. Oleh karena itu, pasang TV dekat (dalam jarak 4 inci (10 cm)) dengan dinding. Jika harus menerapkan tekanan di bagian depan (misal., saat membersihkan TV), hati-hati jangan sampai menjatuhkan TV.

ဗမာ
A အမျိုးအစား တီဗီကို တပ်ဆင်ရန် အကြံပြုတိုက်တွန်းပါသည်။ B အမျိုးအစား တပ်ဆင်မှုတွင် တီဗီသည် ပြုတ်ကျနိုင်ကာ ပျက်စီးသွားနိုင်ပါသည်။ နဲ့ရှိနှင့် ကပ်၍ (၄လက်မ (၁၀ စင်တီမီတာ)အတွင်း) တီဗီကို တပ်ဆင်ပါ။ ရှေ့ကနေပြင်ပပါ အားသက်ရောက်မှုတစ်ခု ပြုလုပ်ရန် လိုအပ်ပါက (ဥပမာ - တီဗီအား သန့်ရှင်းရေးလုပ်ခြင်း) တီဗီကို ရှေ့သို့ ငိုက်မဂျလာစေရန် သတိပြုပါ။

ไทย
ขอแนะนำให้ติดตั้ง TV ประเภท A ในกรณีที่ติดตั้งประเภท B อาจทำให้ TV หล่นลงมาและเกิดความเสียหายได้ ดามที่มีระบุไว้ โปรดติดตั้ง TV ให้ใกล้ (ภายในระยะ 4 นิ้ว (10 ซม.)) กำผนัง หากจำเป็นต้องใช้แรงกับด้านหน้า (เช่น ทำความสะอาดจอ TV) โปรดระมัดระวังไม่ให้ TV ร่วง

Tiếng Việt
Chúng tôi khuyến nghị lắp đặt TV loại A. Trong trường hợp lắp đặt loại B, TV có thể rơi và bị hư hại. Do đó, hãy lắp đặt TV gần tường (trong khoảng 4 inch (10 cm)). Nếu cần tác động lực vào mặt trước (ví dụ như lau TV), hãy cẩn thận để không làm đổ lật TV.

العربية
يُوصى باتباع الوضع A عند تثبيت التلفزيون. في حالة التثبيت باستخدام الوضع B، قد يسقط التلفزيون ويتعرض للتلف. وعلى ذلك، فإنه يجب أن تقوم بتثبيت التلفزيون بحيث يكون قريباً من الحائط (على مسافة ٤ بوصة (١٠ سم)). إذا كان من المطلوب الضغط بقوة على الواجهة (لتنظيف التلفزيون مثلاً)، يجب التزام الحرص حتى لا يسقط التلفزيون.

فارسی
توصیه می شود تلویزیون نوع A را نصب کنید. در صورت نصب نوع B، تلویزیون ممکن است بیفتد و صدمه ببیند. بر همین اساس تلویزیون را نزدیک به دیوار (در فاصله ٤ اینچی (١٠ سانتی متری)) نصب کنید. اگر لازم است به قسمت جلوی دستگاه فشار بیاورید (مثلاً اگر لازم است تلویزیون را تمیزکنید)، مراقب باشید تلویزیون نیفتد.

עברית
מומלץ להתקין את סוג A של הטלוויזיה. במקרה של התקנת סוג B, הטלוויזיה עלולה ליפול ולהינזק. בהתאם לכך, התקן את הטלוויזיה קרוב (מרחק של עד 4 אינץ' (10 ס"מ)) לקיר. אם יש צורך להפעיל כוח על החזית (לדוגמה, בעת ניקוי הטלוויזיה), היזהר שלא להפוך את הטלוויזיה על צדה.

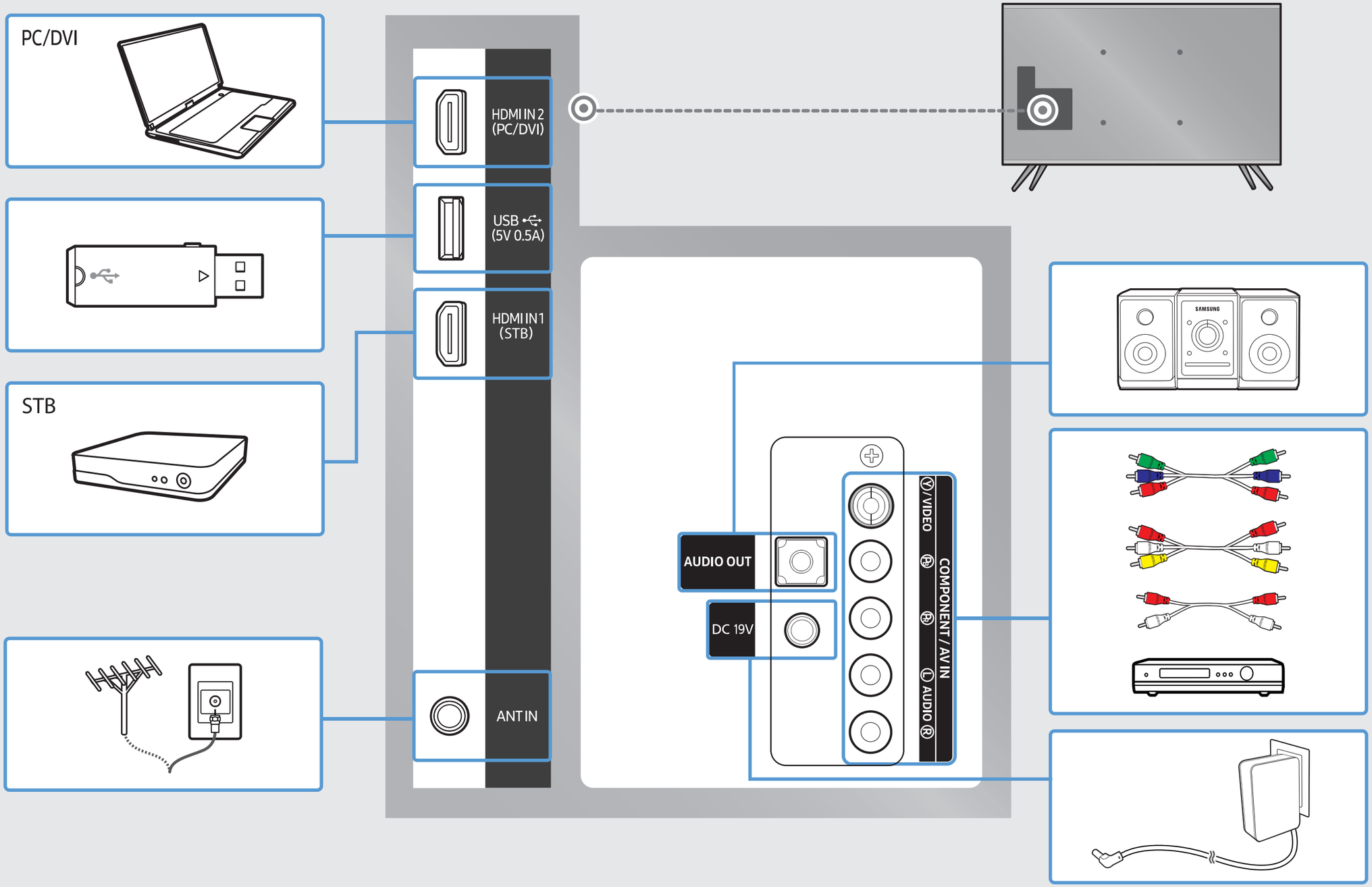
PC/DVI
HDMI IN 2
(PC/DVI)
USB
(5V 0.5A)
HDMI IN 1
(STB)
STB
ANT IN
AUDIO OUT
DC 19V
Y / VIDEO
PR
PB
L AUDIO R
COMPONENT / AV IN
SAMSUNG